DUNNER ECOPOWER Inverter

Bombas de Calor
para piscinas

ECOPOWER Inverter

La bomba de calor por aerotermia para temperado de piscinas posee la más alta eficiencia energética de todos los sistemas de calefacción.

CARACTERÍSTICAS GENERALES

- Diseño estético y no invasivo.
- Compresor GMCC Japonés (Toshiba).
- Intercambiador de Titanio.
- Bomba incluye protección eléctrica.
- ByPass de válvulas para mantención.
- Switch protección de flujo.
- Garantía por 1 año (Se extiende a 6 años con mantenciones anuales).

PERFECT POOL™

ENERGÍA EFICIENTE

AMIGABLE CON EL MEDIO AMBIENTE

15 Cº - 28 Cº

CONTROL INTELIGENTE

FUNCIONAMIENTO TEMPORIZADO

ECOPOWER Inverter 9

Modelo	Unidad	Pool 9
Clasificación de Capacidad de Calefacción	W	3.6 - 11
	BTU/h	12280 - 37520
Clasificación de Capacidad de Enfriamiento	W	2.3 - 5.7
	BTU/h	7847 ~ 19448
Rango de Calefacción	°C	15 - 40
Rango de Enfriamiento	°C	8 ~ 30
Potencia de Entrada de Calefacción	KW	0.45 - 2
Potencia de Entrada de Enfriamiento	KW	0.61 - 2.50
Calefacción Corriente de Arranque	A	2.2 - 9.3
Enfriamiento Corriente de Arranque	A	2.8 - 11.4
COP	W/W	8 - 5.5
EER	W/W	2.3 - 3.7
Alimentación de Energía	V/PH/Hz	220 / 1 / 50
Tipo de Compresor		DC Inverter
Números de Compresores		1
Números de Motor Ventilador		1
Entrada Motor Ventilador	W	50
Velocidad de Ventilador	RPM	900
Ruido	dB (A)	45
Conexiones de Agua	Pulgadas	1.5
Volumenes Flujo de Agua	M^3/h	2.9 - 4.4
Caída Presión de Agua	Kpa	3.2
Peso	Kg	65

ECOPOWER Inverter 12

Modelo	Unidad	Pool 12
Clasificación de Capacidad de Calefacción	W	4.7 - 13
	BTU/h	16030 - 44340
Clasificación de Capacidad de Enfriamiento	W	2.8 - 6.6
	BTU/h	9553 ~ 22519
Rango de Calefacción	°C	15 - 40
Rango de Enfriamiento	°C	8 ~ 30
Potencia de Entrada de Calefacción	KW	0.59 - 2.5
Potencia de Entrada de Enfriamiento	KW	0.76 - 3.0
Calefacción Corriente de Arranque	A	2.5 - 11.2
Enfriamiento Corriente de Arranque	A	3.4 - 14-5
COP	W/W	8 - 5.2
EER	W/W	2.2 - 3.7
Alimentación de Energía	V/PH/Hz	220 / 1 / 50
Tipo de Compresor		DC Inverter
Números de Compresores		1
Números de Motor Ventilador		1
Entrada Motor Ventilador	W	50
Velocidad de Ventilador	RPM	850
Ruido	dB (A)	50
Conexiones de Agua	Pulgadas	1.5
Volumenes Flujo de Agua	M^3/h	3.7 - 5.6
Caída Presión de Agua	Kpa	3.3
Peso	Kg	82

ECOPOWER Inverter 14

Modelo	Unidad	Pool 14
Clasificación de Capacidad de Calefacción	W	6.3 - 15
	BTU/h	21480 - 51160
Clasificación de Capacidad de Enfriamiento	W	3.4 - 6.86
	BTU/h	11600 ~ 23406
Rango de Calefacción	°C	15 - 40
Rango de Enfriamiento	°C	8 ~ 30
Potencia de Entrada de Calefacción	KW	0.70 - 2.78
Potencia de Entrada de Enfriamiento	KW	0.90 - 2.68
Calefacción Corriente de Arranque	A	3.2 - 12.5
Enfriamiento Corriente de Arranque	A	4.2 - 12
COP	W/W	9 - 5.4
EER	W/W	2.5 - 3.7
Alimentación de Energía	V/PH/Hz	220 / 1 / 50
Tipo de Compresor		DC Inverter
Números de Compresores		1
Números de Motor Ventilador		1
Entrada Motor Ventilador	W	50
Velocidad de Ventilador	RPM	850
Ruido	dB (A)	<55
Conexiones de Agua	Pulgadas	1.5
Volumenes Flujo de Agua	M^3/h	4.3 - 6.5
Caída Presión de Agua	Kpa	3.5
Peso	Kg	89

Dimensiones:

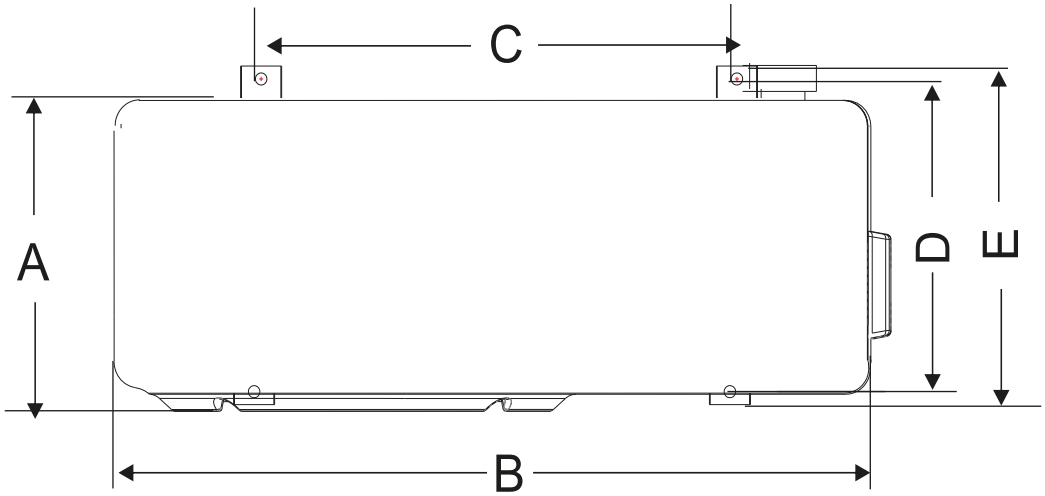

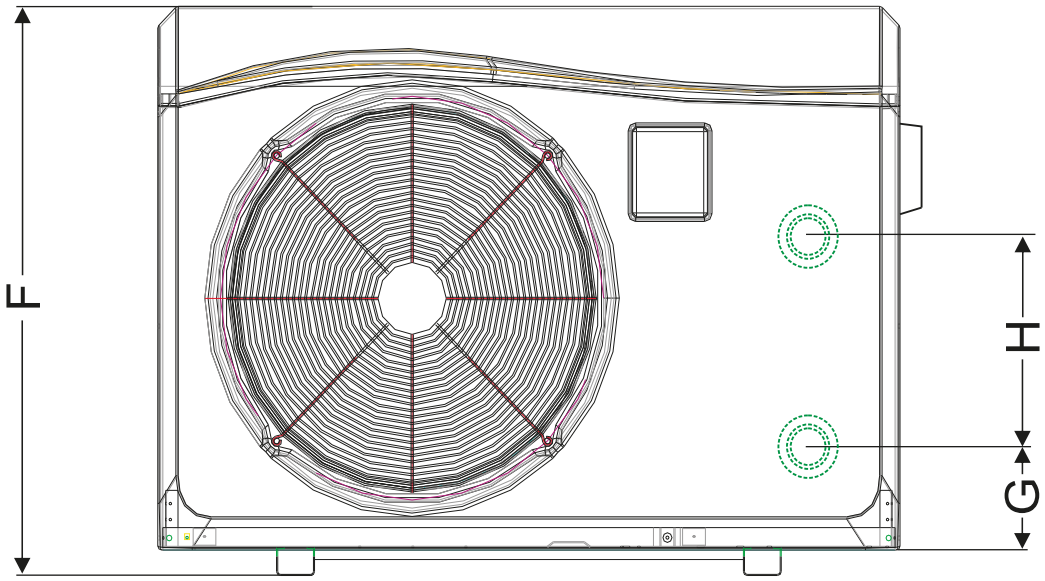

MODELO / TAMAÑO	ECOPOWER INVERTER 9	ECOPOWER INVERTER 12	ECOPOWER INVERTER 14
A	387	394	394
B	972	978	978
C	580	615	615
D	359	366	366
E	389	396	396
F	627	712	712
G	87	83	83
H	250	250	250

UNIDAD DE MEDIDA:
mm